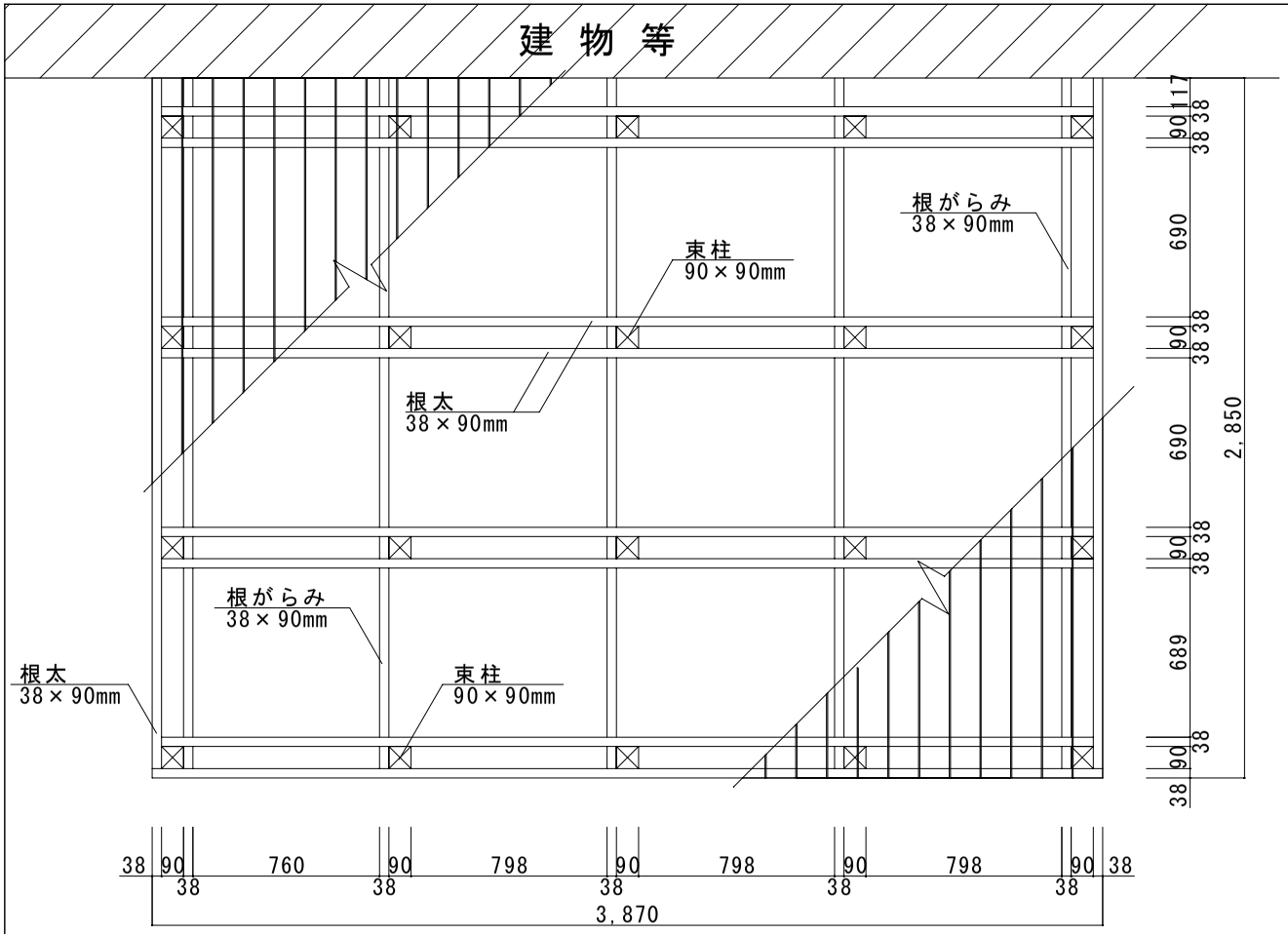

平　面　図

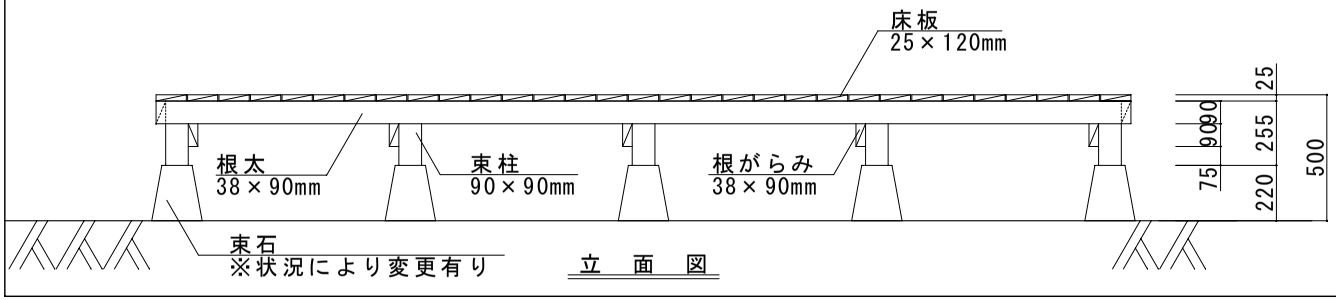

立　面　図

材料一覧表

名　称	品　番	ｻｲｽﾞ(mm)	長さ(mm)	数量
床材	WDCP-038	25×120mm	2,900	31
	WDCP-049	25×120mm	2,100	
根太	WDCP-022	38×90mm	3,900	8
根がらみ	WDCP-023	38×90mm	2,900	7
束柱	WDCP-011	90×90mm	3,900	1
	WDCP-012	90×90mm	2,900	1
束石	WDM-001	90角用		20
備　考				
※デッキ高が、H=500mmの場合となります。				
※床材は5mmの隙間で貼ってありますが、調整が				
必要となる場合があります。				
※参考図面として幅広い用途でご利用下さい。				

ウッドデッキ作成必須アイテムパック

名　称	品　番	ｻｲｽﾞ(mm)	容　量	数量
錐込隊長	CS-010	4.5*51	300本入	1
錐込隊長	CS-011	4.5*65	250本入	1
皿取錐ｾｯﾄ	GK-001	3.5×10	働き50mm	1
替え錐	WDCP-043	3.5×10	働き50mm	1
ｽｰﾊﾟｰｳｯﾄﾞｽﾃｲﾝ			4L缶	1

LIEBE
http://www.1128.jp/

ウッドデッキ サイプレス
2,900×3,900 mm

縮尺(S)
1／30