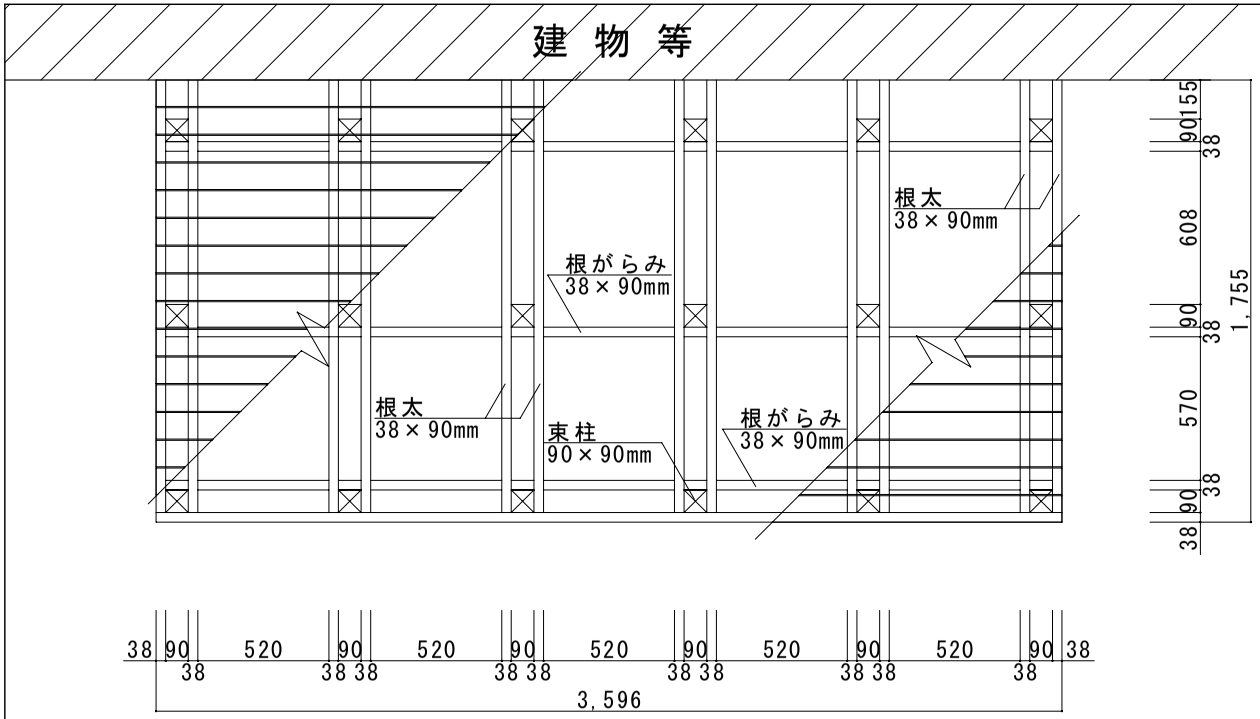

平　面　図

材料一覧表

名　称	品　番	ｻｲｽﾞ(mm)	長さ(mm)	数量
床材	WDUL-033	20×105mm	3,600	16
	WDUL-014	20×105mm	3,000	
根太	WDUL-272	38×90mm	3,600	10
根がらみ	WDUL-271	38×90mm	3,000	
束柱	WDUL-023	90×90mm	3,000	
	WDUL-084	90×90mm	2,700	2
束石	WDM-001	90角用		18

備　考

※デッキ高が、H=500mmの場合となります。

※床材は5mmの隙間で貼ってありますが、調整が必要となる場合があります。

※参考図面として幅広い用途でご利用下さい。

ウッドデッキ作成必須アイテムパック

名　称	品　番	ｻｲｽﾞ(mm)	容　量	数量
錐込隊長	CS-010	4.5*51	300本入	1
錐込隊長	CS-011	4.5*65	250本入	1
皿取錐ｾｯﾄ	GK-001	3.5×10	働き50mm	1
替え錐	WDCP-043	3.5×10	働き50mm	1
ｽｰﾊﾟｰｳｯﾄﾞｽﾃｲﾝ			4L缶	1

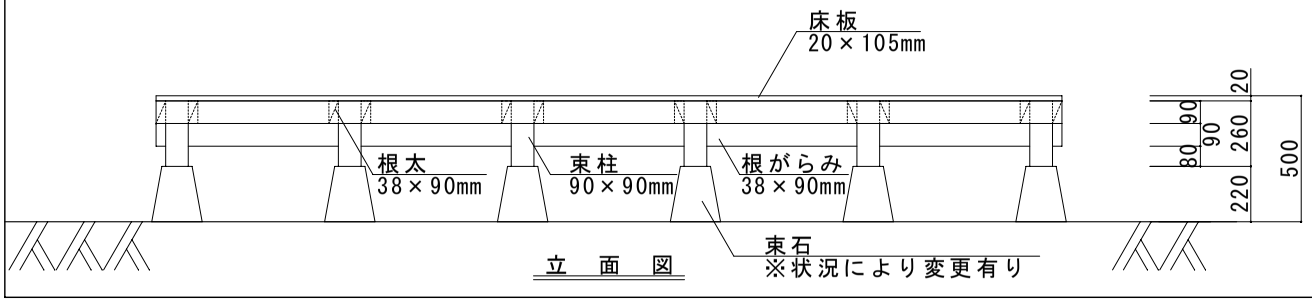

立　面　図

LIEBE
http://www.1128.jp/

ウッドデッキ ウリン
1,800×3,600 mm

縮尺(S)
1／30