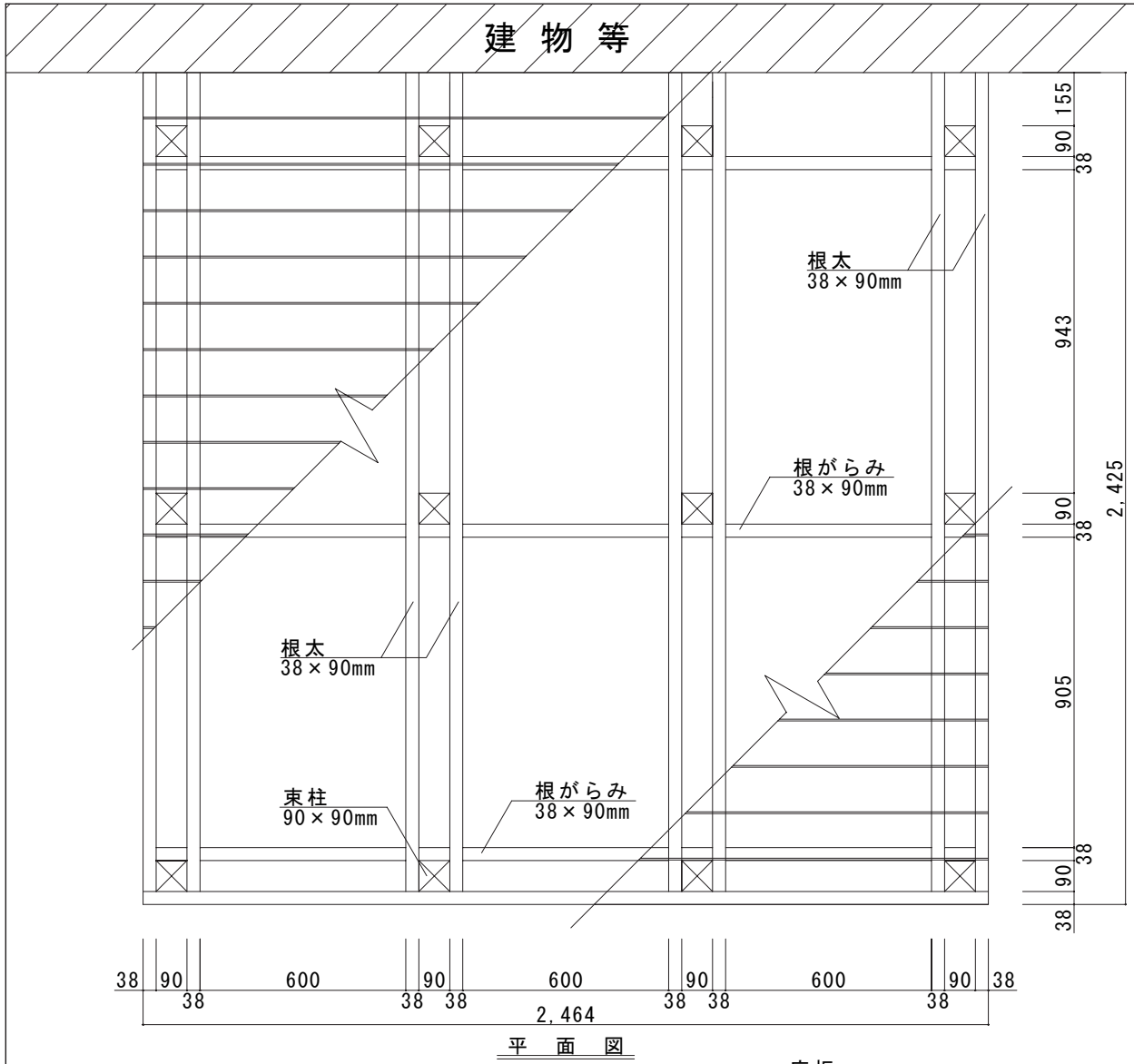

平　面　図

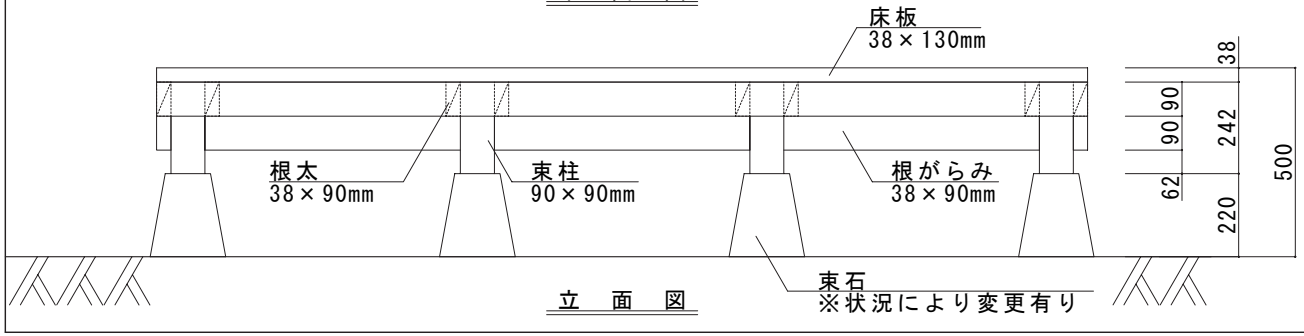

立　面　図

材料一覧表

名　称	品　番	ｻｲｽﾞ(mm)	長さ(mm)	数量
床材	WDEC-003	38×130	3,000	18
根太	WDEC-001	38×90	3,000	12
根がらみ				
束柱	WDEC-006	90×90	4,000	1
束石	WDM-001	90角用		12
備　考				
※デッキ高が、H=500mmの場合となります。				
※床材は5mmの隙間で貼ってありますが、調整が				
必要となる場合があります。				
※参考図面として幅広い用途でご利用下さい。				

ウッドデッキ作成必須アイテムパック

名　称	品　番	ｻｲｽﾞ(mm)	容　量	数量
錐込隊長	CS-010	4.5*51	300本入	1
錐込隊長	CS-011	4.5*65	250本入	1
皿取錐ｾｯﾄ	GK-001	3.5×10	働き50mm	1
替え錐	GK-003	3.5×10	働き50mm	1
ｽｰﾊﾟｰｳｯﾄﾞｽﾃｲﾝ			4L缶	1

ＬＩＥＢＥ
http://www.1128.jp/

ウッドデッキ　エコアコール
2,400 × 2,400 mm

縮尺(S)
１／２０