Liebe Co.,Ltd.

「アムール」 アルミフェンス ボーダー

取扱説明書

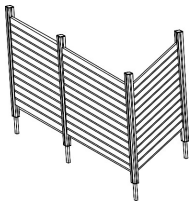

この度は当社製品をお買い上げいただき、ありがとうございます。
ご使用前に必ず、この取扱説明書をお読みください。

注意書き

安全のために、ご使用の際は下記の点に注意してください。
この度は、本製品をお買い上げいただき、ありがとうございます。
この取扱説明書は組立て後も捨てずに、保管しておいてください。

組立て上の注意

- 組立て前に、別紙の部材表を見ながら部材・部品が揃っているかをご確認ください。万が一不足、不良の場合は、お申し付けください。
- 取扱説明書に従って、各パーツを正しい位置に取り付けをしてください。誤った組立て方をされると怪我や破損の原因となる場合がございます。
- 組立て時は、平坦な場所に平置きしてください。立てかけたり、段差のある場所におくと板が変形する場合があります。
- 製品の特性上、温度差による伸縮・板のそりが発生する場合があります。
- 素手で取り扱うと怪我をする恐れがあります。組立て時は保護手袋を着用してください。特にアルミ材や製品の切り口は特に注意してください。
- 設置場所として、危険と思われる場所や、緊急避難用通路の妨げになるような場所に設置しないでください。
- 水が凍結する可能性がある地域では、アルミ柱の埋め込み部分に浸水防止材を入れるなど凍害対策をとって下さい。
- 組立ては2人以上で行うと早く組立てられます。
- ブロック上にアルミ柱をたてる場合は、アルミ柱に必ず直径4mm以上の水抜き穴を開けてください。
- 風当たりが強い場所、積雪が多い場所や地盤の弱い場所で施工する場合、控え柱等の補強が必要です。

使用上の注意

- 本商品にのぼったり、ぶらさがるなど本来と違う用途で使用しないでください。故障や怪我の原因になります。
- 重量物を立てかけたり、一ヶ所に荷重、衝撃を加えると破損の原因となります。
- メンテナンスとして、商品に傷がつかないようやわらかい布などで水洗いしてください。汚れがひどい場合は、うすめた中性洗剤を使用してください。
- 天災などの不可抗力や不当な修理や改造による故障・破損に対する補償等は致しかねます。あらかじめご了承ください。
- 製品の近くで火気を使用しないでください。
- 長期的にご使用になるとボルトやネジに緩みが発生して、ぐらつくことがありますので、定期的に締め直しを行ってください。

その他の注意

- 商品の形状や仕様等が品質向上のため若干変更される場合があります。予めご了承ください。
- 本商品、梱包資材の処分は地域の条例に従って正しく行ってください。

品質表示	商品名	「アムール」アルミフェンス　ボーダー	素材	アルミ	
	原産国	中国	色	サイズ	重量
	12036670-046	アルミフェンス　ボーダー　H1300	ダークブラウン	約W900×D10×H1158mm	約3.8Kg
	12036670-047	アルミフェンス　ボーダー　H1690	ダークブラウン	約W900×D10×H1550mm	約5.1Kg
	12036670-048	アルミフェンス　ボーダー　H2100	ダークブラウン	約W900×D10×H1942mm	約6.3Kg
	12036670-055	アムール　共通支柱　H1300用	ダークブラウン	約W55×D55×H1298mm（地上部）	約2.2Kg
	12036670-056	アムール　アルミフェンス専用支柱　H1690用	ダークブラウン	約W55×D55×H1690mm（地上部）	約2.9Kg
	12036670-057	アムール　アルミフェンス専用支柱　H2100用	ダークブラウン	約W55×D55×H2082mm（地上部）	約3.3Kg

輸入販売元：**株式会社リーベ**

〒274-0825
千葉県船橋市前原西2-17-12　DOGO津田沼ビル

Eメール	contact@1128.jp
FAX	047-470-9179

部材表

商品の組立てに必要な用具・・・プラスドライバー

A

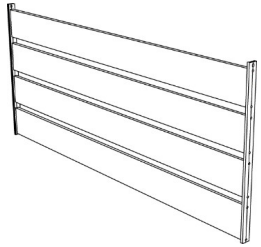

フェンス品番	数量（枚）
12036670-046	3
12036670-047	4
12036670-048	5

B

長さ82mm　2個

C

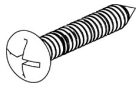

長さ25mm　2個

フェンス1枚製作時に必要な部材

※アムールのフェンス支柱は、ストレートとコーナーが兼用となっております。

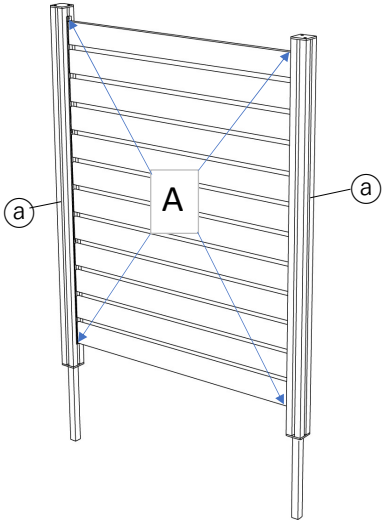

品番	商品詳細	部材数
12036670-046	アルミフェンス ボーダー H1300	A
		3枚
12036670-055	アムール共通支柱 H1300用	ⓐ
		2本

品番	商品詳細	部材数
12036670-047	アルミフェンス ボーダー H1690	A
		4枚
12036670-056	アルミフェンス 専用支柱 H1690用	ⓐ
		2本

品番	商品詳細	部材数
12036670-048	アルミフェンス ボーダー H2100	A
		5枚
12036670-057	アルミフェンス 専用支柱 H2100用	ⓐ
		2本

組立方法

① 図のように、別売りの支柱ⓐにBを入れます。

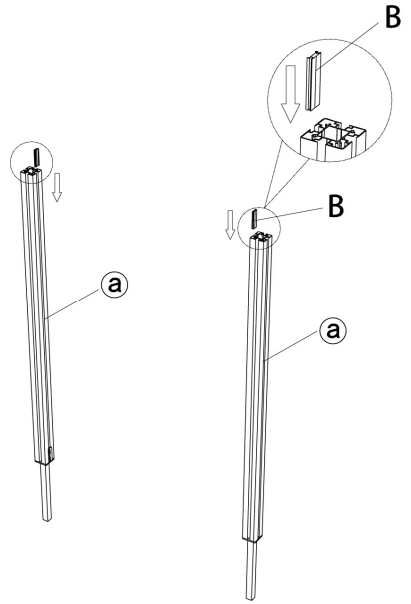

② 支柱ⓐにAを入れます。Aは、穴が開いている方を必ず上にしてください。

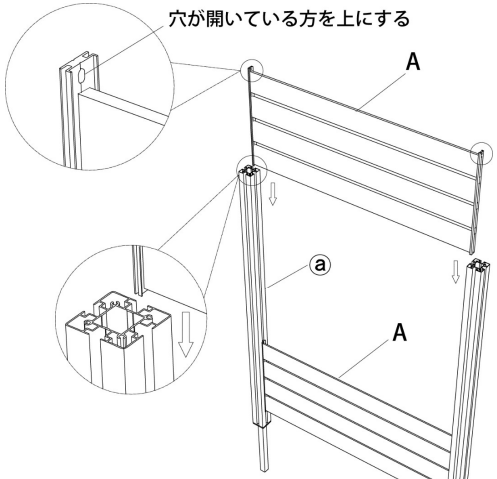

※必ず2本の支柱の高さを揃えて、平行にした状態で組み立ててください。
寝かせた状態だと組み立てやすいです。

③ Aを全て入れたら、ビスCでフェンスを固定します。

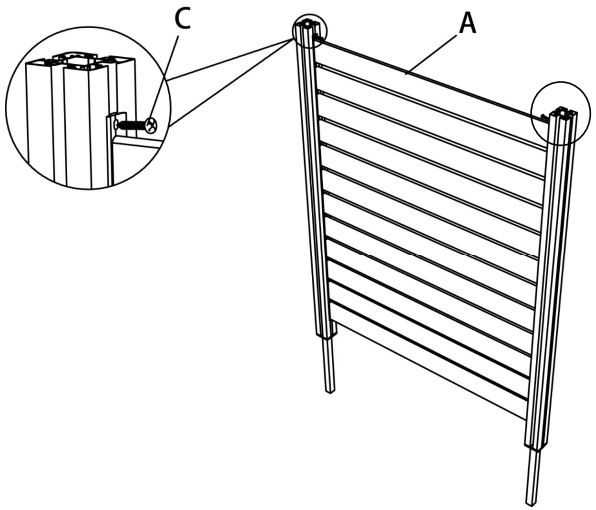

④ 支柱に蓋をします。支柱の蓋ⓔをビスⓓで固定してください。（ⓓとⓔは支柱の箱に同梱されています。）

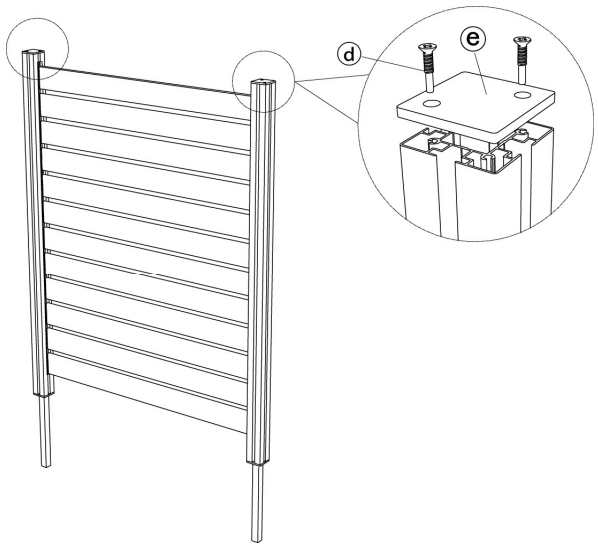

⑤ 支柱の立て込みをします。

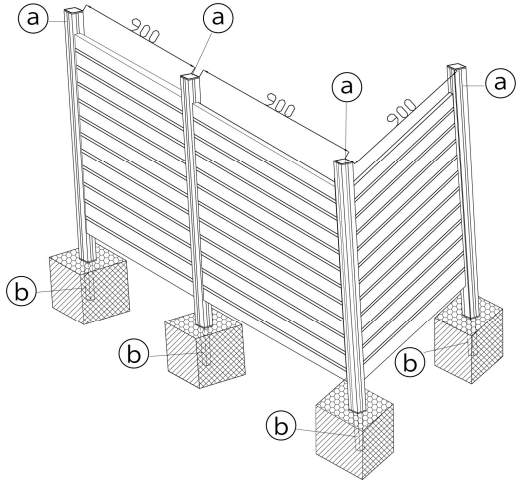

支柱品番（別売り）	ⓑの長さ	ⓑを埋め込む長さ
12036670-055(H1300用)	375㎜	300㎜
12036670-056(H1690用)	425㎜	350㎜
12036670-057(H2100用)	475㎜	400㎜